Drehbühne für große Gewichte, 2,75" Durchm., englisch

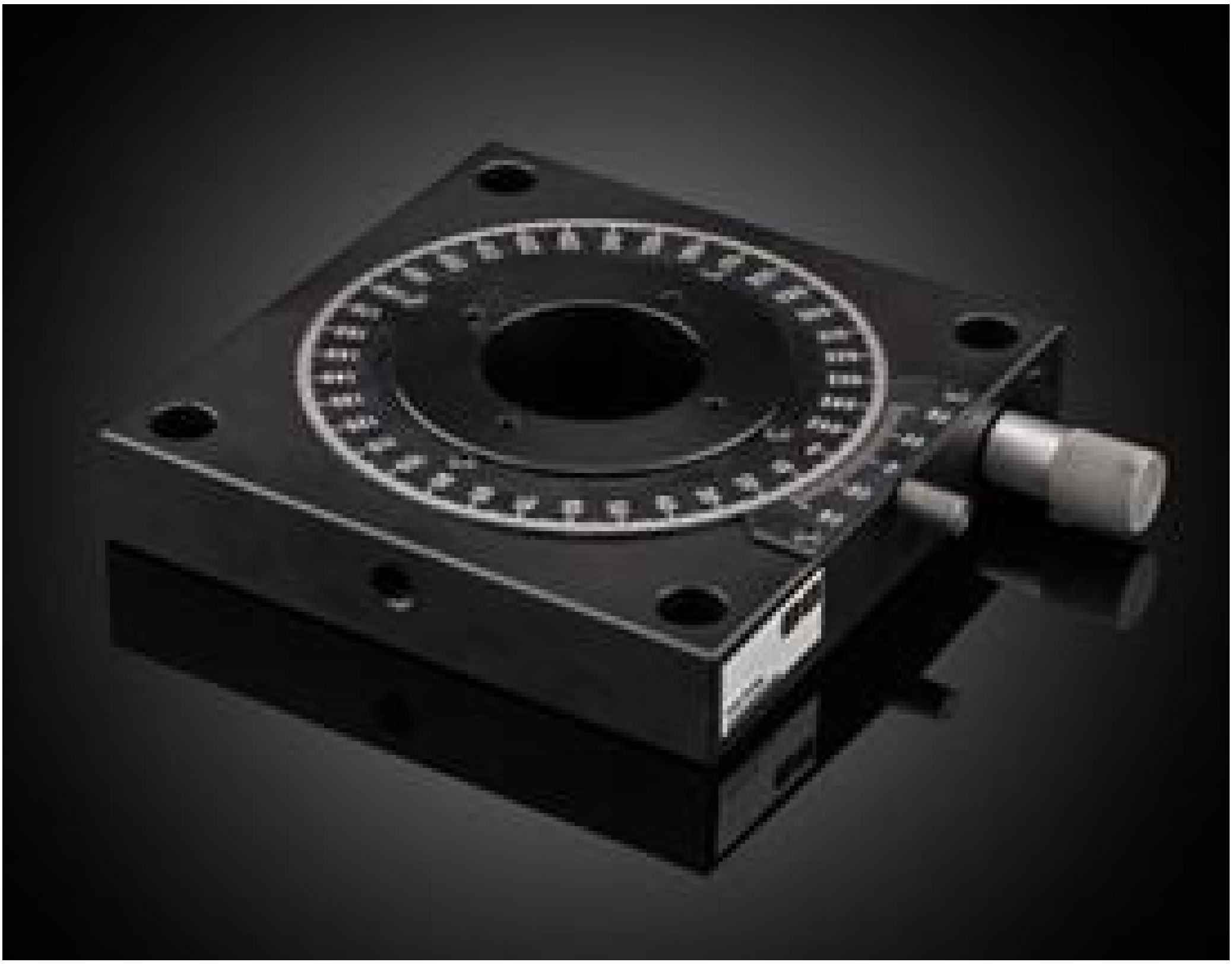

#13-773: 2.75" Dia. Heavy Load Rotary Stage, Metric

Produkt **#38-195** **3 In Stock**

- 1 + **€1.355**,00

+ WARENKORB

Mengenrabatte	
Stk. 1+	**€1.355,00** stückpreis
Need More?	Angebotsanfrage

Preise exklusiv der geltenden Mehrwertsteuer und Abgaben

Downloadbereich

Produktdetails

Typ: English

Physikalische und mechanische Eigenschaften

Art der Bewegung: Rotary

Bühnengröße (mm): 120.7 x 120.7

Verstellweg (°):

360

Mittiges Loch:
1.5" Dia. Thru

Aufbau:
Aluminum Top and Base; Steel/bronze Worm Gear Drive

Übersetzung:
120:1

Einteilung (Winkelminuten):
6 (Vernier)

Belastbarkeit, senkrecht (lbs):
25

Gewicht (lbs):
2

Bühnendurchmesser, oben (Zoll):
2.75 (69.8mm)

Anschlussmöglichkeiten Hardware & Schnittstelle

Verstellung:
Worm Gear

Gewinde & Montage

Gewinde:
(4) 10-32 on 2.0" Dia. B.C.

Konformität mit Standards

RoHS 2015:
Konform

Konformitätszertifikat:
Anzeigen

Produktdetails

- Belastbarkeit 25 lb (11,3 kg) für Anwendungen mit großen Gewichten
- Präziser Schneckentrieb
- Kompatibel mit metrischen und englischen 5" kugelgelagerten Bühnen

Diese Drehbühnen bietet eine ebene, kontinuierliche Verstellung über 360°. Ein präziser Schneckentrieb ermöglicht die exakte Winkeleinstellung der Drehbühne, über eine Feststellschraube können die Bühnen fixiert werden. Die Bühnen für große Gewichte haben einen Durchmesser von 2,75", eine kalibrierte Skala und eine Noniusskala über ±60 Winkelminuten. Die Bühnen können mit metrischen und englischen Bühnen, die Bohrungen in 4" Abstand haben (5" kugelgelagerte Bühne), kombiniert werden. Die Belastbarkeit der Bühnen beträgt 25 lb / 11,3 kg - ideal für große Gewichte.

Technische Informationen

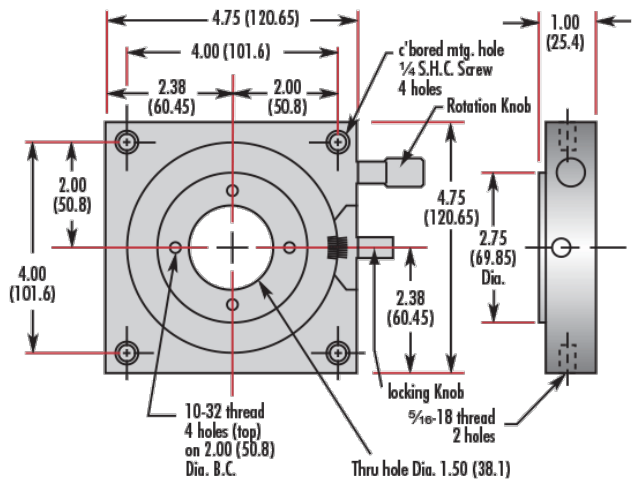

;