TECHSPEC® 6mm Durchmesser, S-Mount Halterung für Einzellinsen

Produkt **#63-941** KONTAKT

- 1 + €40,75

+ WARENKORB

Mengenrabatte	
Stk. 1-4	**€40,75** stückpreis
Stk. 5-9	**€36,60** stückpreis
Stk. 10-25	**€34,00** stückpreis
Need More?	Angebotsanfrage

Preise exklusiv der geltenden Mehrwertsteuer und Abgaben

Downloadbereich

SPEZIFIKATIONEN

Produktdetails

Typ:	Fixed
Optiktyp:	Circular
Funktion:	Optic Mount (Fixed)

Physikalische und mechanische Eigenschaften

Tubuslänge (mm):	5.6
Gesamtlänge (mm):	8.6
Außendurchmesser (mm):	16.0
Freie Apertur CA (mm):	5.2
Max. Dicke der kompatiblen Optiken (mm):	3.0
Min. Dicke der kompatiblen Optiken (mm):	1.0

Gewinde & Montage

Optikdurchmesser (mm):	6.0
Gewindeart:	S-Mount

Konformität mit Standards

RoHS 2015:	Konform
Konformitätszertifikat:	Anzeigen
REACH 241:	Konform

PRODUKTDETAILS

- Halterungen für Einzellinsen, Achromate, Filter oder Strichplatten
- Können mit allen C-, S- und T-Mount-Komponenten kombiniert werden
- Optiken werden mit mitgeliefertem Retainerring befestigt

TECHSPEC® C-, S- und T-Mount runde Optikhalterungen wurden für die Integration von runden Optiken in C-, S- und T-Mount-Systeme entwickelt. Die optischen Komponten werden über den mitgelieferten Retainerring befestigt, der mit einem standardmäßigen flachen Gabelschlüssel eingeschraubt werden kann. TECHSPEC® C-, S- und T-Mount runde Optikhalterungen haben ein 1" x 32 TPI, M12 x 0,5 oder M42 x 0,75 Gewinde mit 30 mm, 16 mm oder 48 mm Außendurchmesser. Die runden Optikhalterungen sind mit einer Vielzahl von optomechanischen Komponenten mit C-, S- oder T-Mount-Gewinde kompatibel und sind ideal für den Aufbau von verschiedensten optischen Systemen.

Bitte beachten Sie: #56-353, #56-354, #52-933 und #52-292 bestehen aus 3 Teilen.

TECHNISCHE INFORMATIONEN

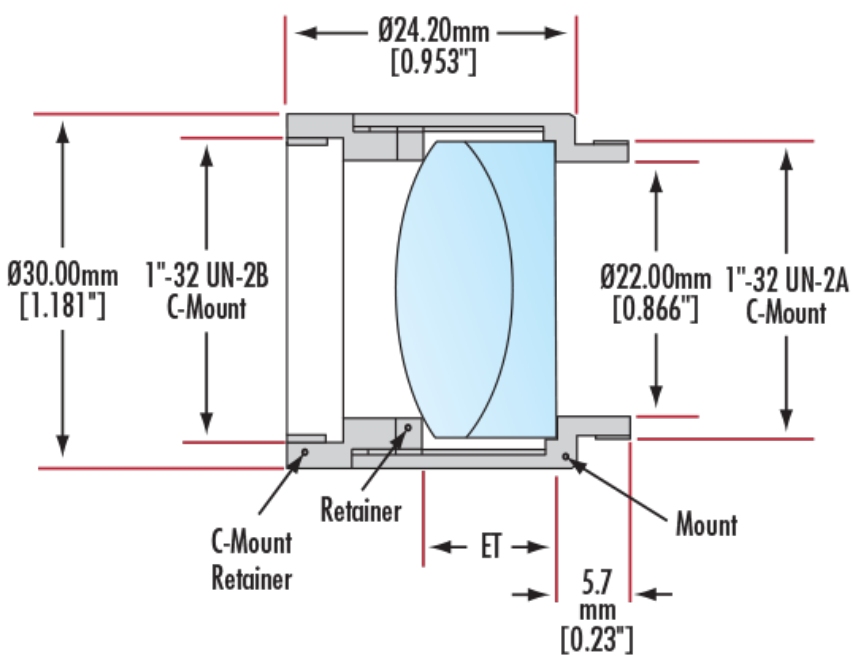

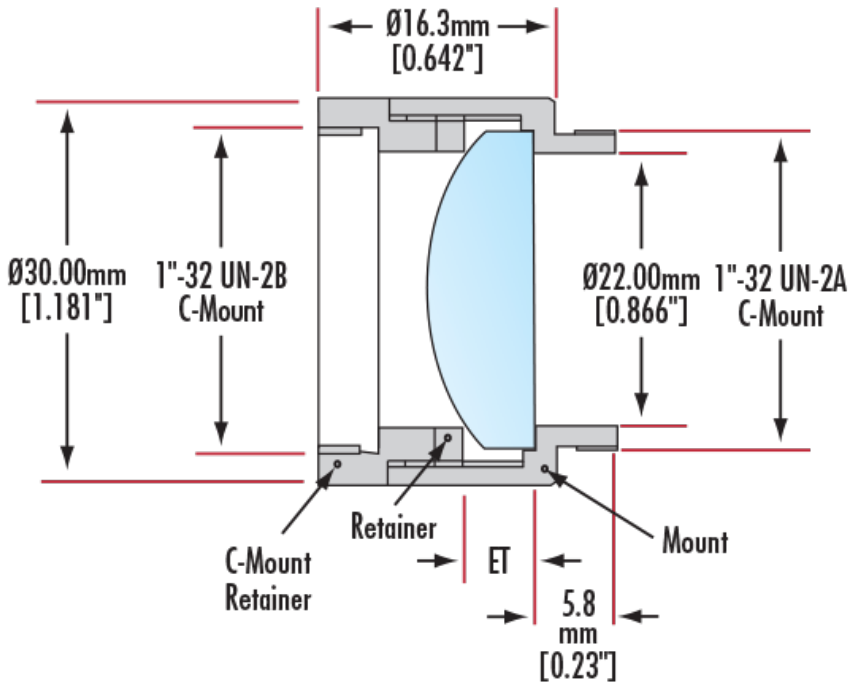

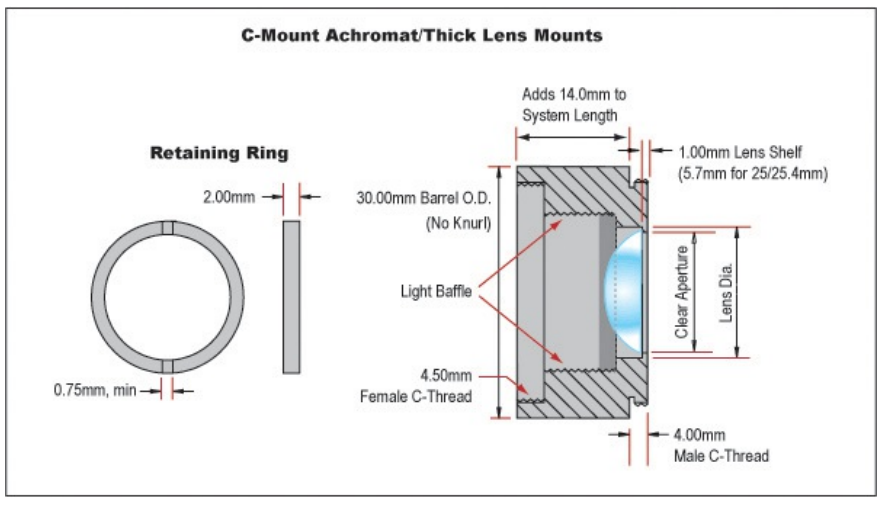

C-Thread Simple / Thin Lens Mount

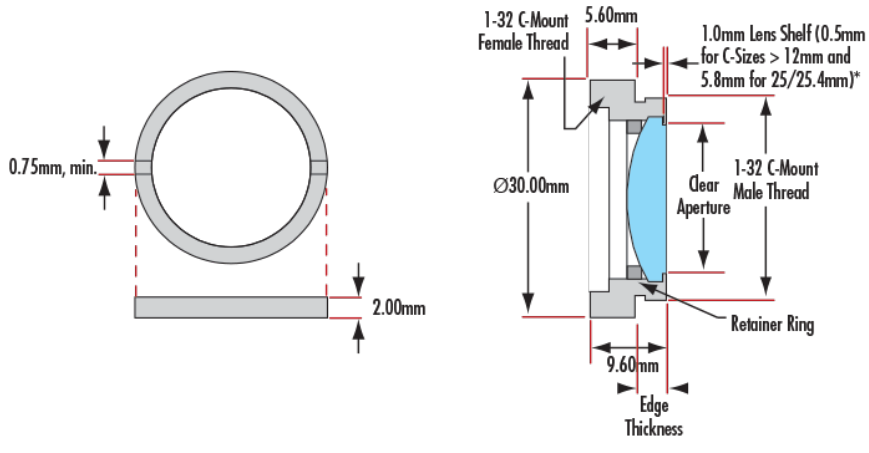

C-Thread Achromat / Thick Lens Mount

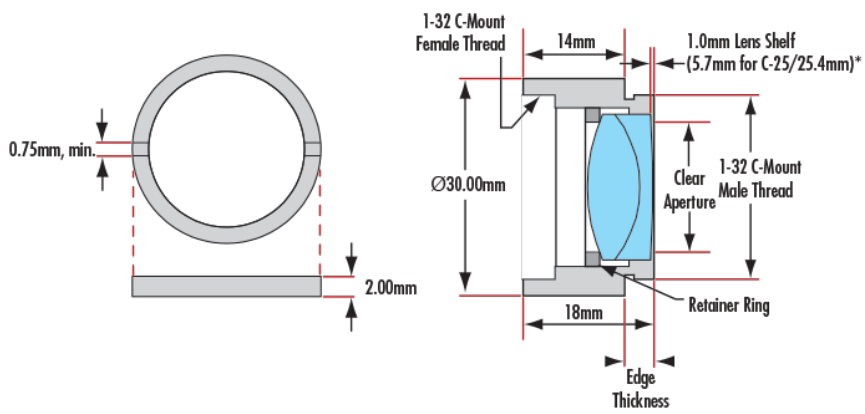

S-Thread Simple / Thin Lens Mount

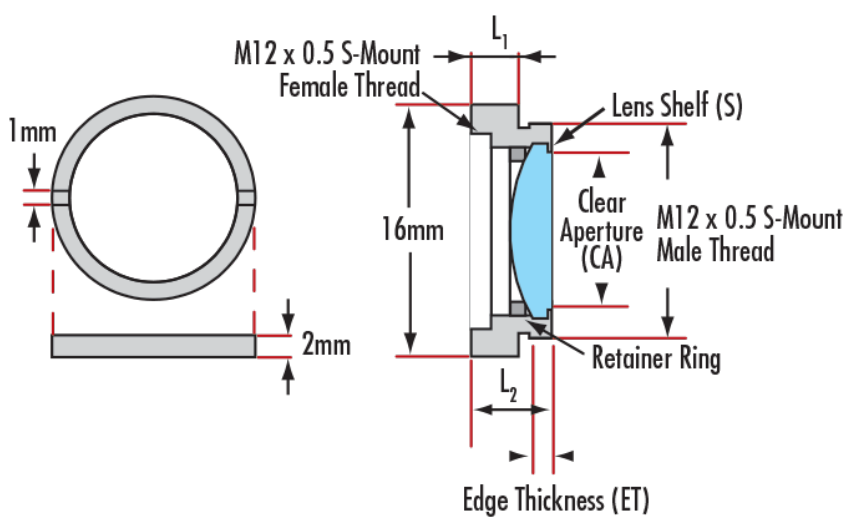

C-Thread Achromat / Thick Lens Mount

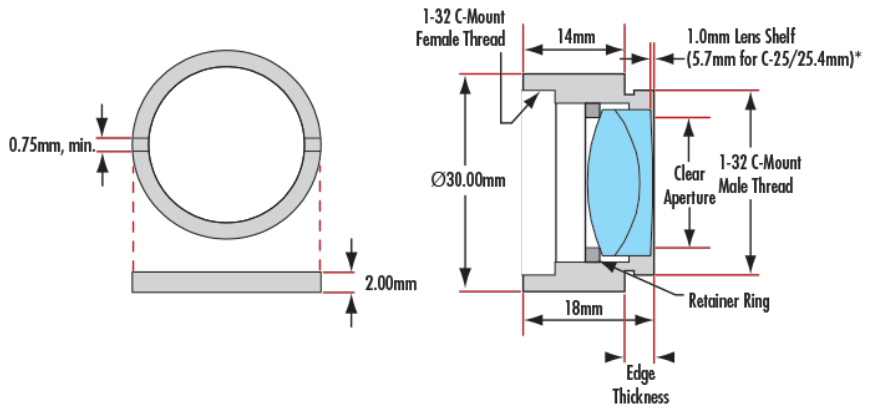

S-Thread Simple /Thin Lens Mount

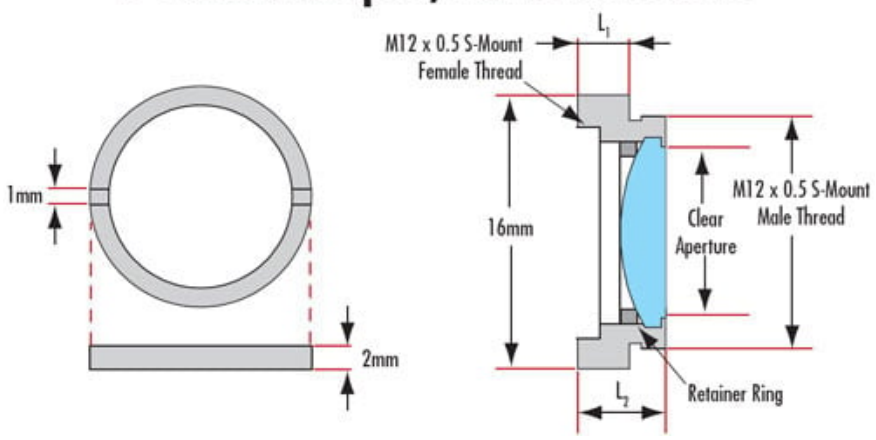

S-Thread Achromat / Thick Lens Mount

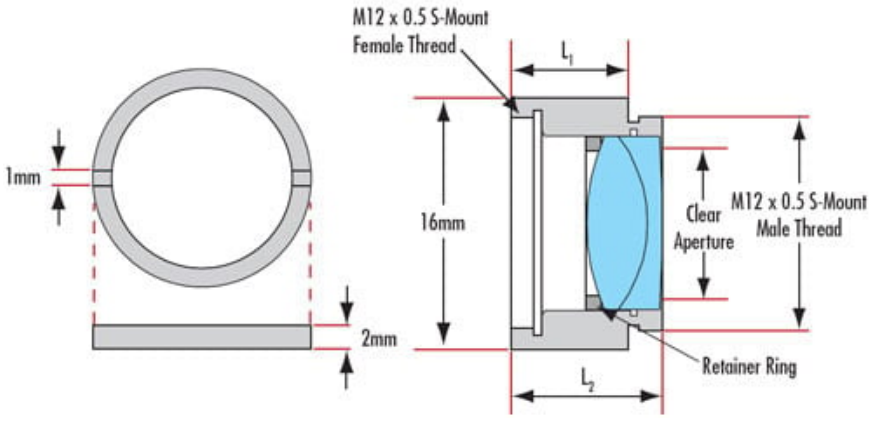

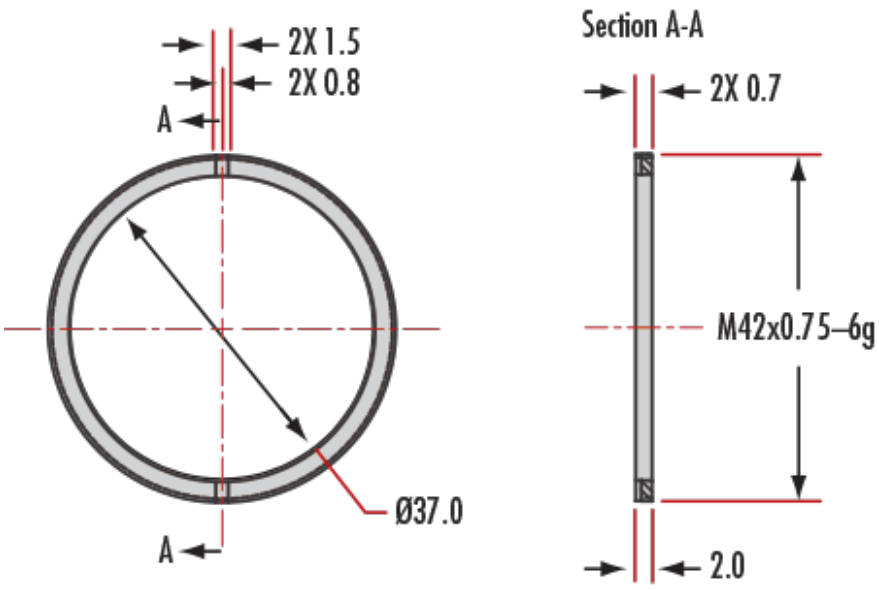

#58-741