Alle 18 Produkte der Produktfamilie

TECHSPEC® 70 mm Goniometer, englisch, 180 mm Radius

70mm, 180mm Radius, English Goniometer

Produkt **#66-534** KONTAKT

- 1 + **€815**.00

+ WARENKORB

Mengenrabatte	
Stk. 1-2	**€815,00** stückpreis
Stk. 3+	**€713,70** stückpreis
Need More?	Angebotsanfrage

Preise exklusiv der geltenden Mehrwertsteuer und Abgaben

Downloadbereich

Produktdetails

Typ:
English

Auflösung (Bogenminuten):
5

Physikalische und mechanische Eigenschaften

Art der Bewegung:
Goniometer

Bühnengröße (mm):	70 x 70
Verstellweg (°):	±8
Aufbau:	Aluminium Stage
Steigung der Leitspindel (mm):	0.5
Belastbarkeit (kg):	6
Radius R (mm):	180
Bühnengröße (Zoll):	2.75 x 2.75
Gewicht (kg):	0.3

Anschlussmöglichkeiten Hardware & Schnittstelle

Verstellung:	Lead Screw

Gewinde & Montage

Gewinde:	(9) ¼-20, (4) 6-32, (8) 2-56

Konformität mit Standards

RoHS 2015:	Konform
Konformitätszertifikat:	Anzeigen
REACH 241:	Konform

Produktdetails

70mm and 125mm stages mount directly and do not require bottom adapter plates.

- Metrische und englische Lochmuster erhältlich
- Vernier-Skala für präzise Winkelbestimmung
- Kombinierbar für Verkippung in zwei Achsen
- Mechanisch kompatibel mit unseren TECHSPEC® Bühnen

Goniometer ermöglichen eine präzise Winkelausrichtung von Objekten zu einem festen Punkt oberhalb der Mitte der Aufbaufläche. Über die Goniometer können optische Komponenten verkippt und Laser oder Umlenkspiegel in Anwendungen mit Strahlumlenkung präzise ausgerichtet werden. Die neuen TECHSPEC® Goniometer sind quadratisch in drei verschiedenen Größen mit 30 mm bis 70 mm Seitenlänge erhältlich. Wir bieten jede Größe mit verschiedenen Radien an, damit die Bühnen einfach zu zweiachsigen Aufbauten kombiniert werden können. Wenn Sie bei Bühnen einer Größe die Bühne mit kleinerem Radius auf die Bühne mit größerem Radius montieren, erreichen Sie eine zweiachsige Bewegung um einen gemeinsamen Punkt.

Jede Goniometer-Bühne bietet eine präzise Bewegung entlang einer Schwalbenschwanzschiene und eine Feineinstellung für hochauflösende Messungen und Wiederholbarkeit der Einstellungen. Die Bühnen können über eine Feststellschraube fixiert werden. Die 30 mm und 40 mm Goniometer-Bühnen sind aus haltbarem, schwarz lackiertem Messing und die 70 mm Goniometer-Bühnen aus schwarz eloxiertem Aluminium hergestellt. Eine untere Adapterplatte wird separat verkauft und für die Befestigung der 30 mm und 40 mm Bühnen auf einer Montageplatte benötigt (70 mm Bühnen können direkt auf der Platte befestigt werden).

Technische Informationen

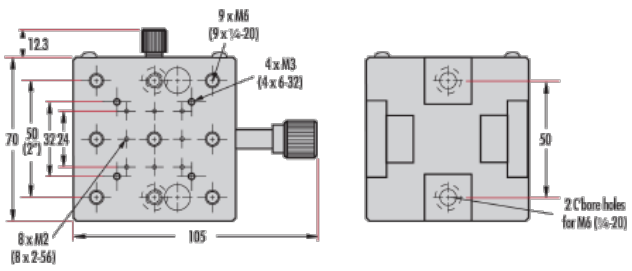

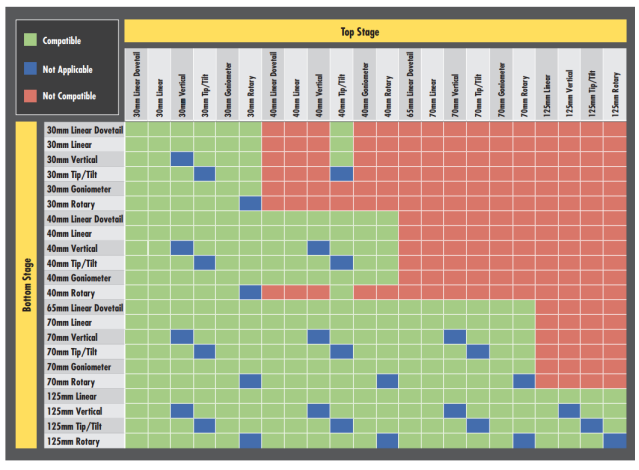

70mm Goniometers

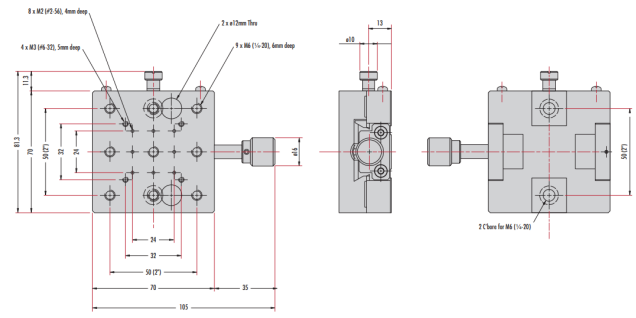

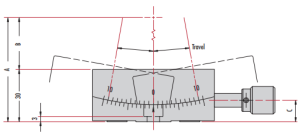

B (mm)	English Stage	Metric Stage	A (mm)	B (mm)	C (mm)
120	#66-532	#66-535	130	100	12.5
150	#66-533	#66-536	160	130	12.4
180	#66-534	#66-537	190	160	12.4

;
;