Alle 12 Produkte der Produktfamilie

TECHSPEC® Metrische Drehbühne, 70 mm

Produkt **#66-517** **20+ In Stock**

- 1 + **€465**.00

+ WARENKORB

Mengenrabatte	
Stk. 1-2	**€465,00** stückpreis
Stk. 3+	**€406,10** stückpreis
Need More?	Angebotsanfrage

Preise exklusiv der geltenden Mehrwertsteuer und Abgaben

Downloadbereich

Produktdetails

Typ:
Metric

Physikalische und mechanische Eigenschaften

Art der Bewegung:
Rotary

Führungssystem:
Slide-Fit

Bühnengröße (mm):	70 Dia.
Verstellweg (°):	±5 (Fine), 360 (Coarse)
Konzentrizität (µm):	40
Aufbau:	Aluminium Stage
Einteilung (Winkelminuten):	10
Belastbarkeit (kg):	3
Parallelität (µm):	40
Gewicht (kg):	0.3
Seitenschlag/Wobble (µm):	20

Anschlussmöglichkeiten Hardware & Schnittstelle

Verstellung:	Metric Micrometer

Gewinde & Montage

Gewinde:	(5) M6 x 1, (4) M3 x 0.5, (8) M2 x 0.4

Konformität mit Standards

RoHS 2015:	Ausgenommen / Ausnahmeregelung
Konformitätszertifikat:	Anzeigen
REACH 241:	Contains SVHC(s)

Produktdetails

- Flaches Design
- Präzise Mikrometerschraube
- Slid-Fit-Führungssystem
- 360° grobe Verstellung, ±5° feine Verstellung
- Kompatibel mit anderen TECHSPEC® Bühnen
- Feststellschraube
- Reinraumklasse 100 (ISO 5)

Unsere neuen Drehbühnen bieten eine leichtgängige Grobeinstellung und eine präzise Mikrometerschraube zur Feineinstellung. Dies ermöglicht eine schnelle Drehung um 360° und eine präzise Winkeleinstellung in jeder beliebigen Position. Die Position kann über eine Feststellschraube fixiert werden. Die Drehbühnen sind mit vier verschiedenen Plattengrößen erhältlich (30 mm, 40 mm, 70 mm und 125 mm Durchmesser). Jede Bühnen ist mit englischem oder metrischem Lochmuster erhältlich. Die Bühnen wurden so entwickelt, dass sie mit den TECHSPEC® Bühnen und mit anderen TECHSPEC® Mechaniken kombiniert werden können, was dem Benutzer verschiedene Konfigurationen aus mehreren Achsen ermöglicht. Um die 30 mm und 40 mm Bühnen auf einer standardmäßigen Montageplatte zu befestigen, werden separat verkaufte **Bodenadapterplatten** benötigt (die 70 mm und 125 mm Bühnen können direkt auf den Platten befestigt werden).

Technische Informationen

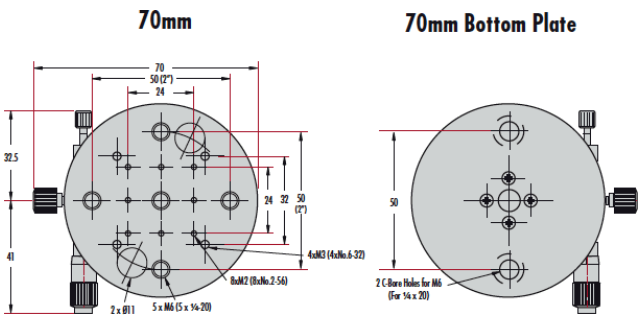

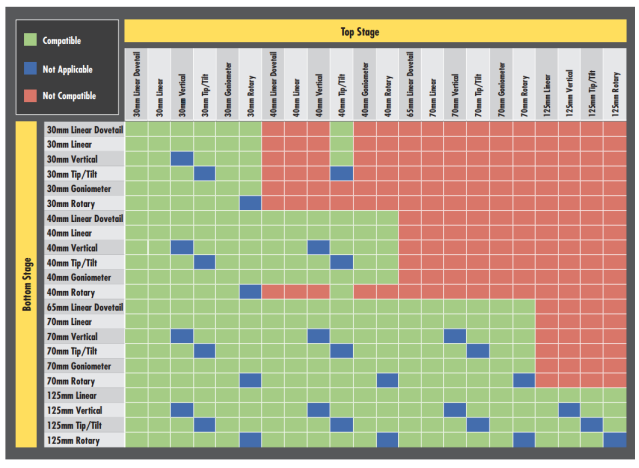

;