Alle 4 Produkte der Produktfamilie

Kleines Podest 11" x 13"

Small Platform Base, #53-009

Produkt **#53-009** **9 In Stock**

- 1 + **€337**.00

+ WARENKORB

Mengenrabatte	
Stk. 1+	**€337,00** stückpreis
Need More?	Angebotsanfrage

Preise exklusiv der geltenden Mehrwertsteuer und Abgaben

Downloadbereich

Produktdetails

Typ:
Imaging System Base

Physikalische und mechanische Eigenschaften

Länge (mm):
279.40

Länge (Zoll):
11.0

Breite (mm):

330.20

Breite (Zoll):

13.0

Dicke (mm):

12.70

Dicke (Zoll):

0.5

Aufbau:

Anodized Aluminum

Gewicht (lbs):

8.00

Gewinde & Montage

Gewinde:

(1) ¾"-16 Tapped, (17)¼-20 Tapped

Konformität mit Standards

RoHS 2015:

Konform

Konformitätszertifikat:

Anzeigen

Produktdetails

- Unterschiedliche Grundplatten erhältlich
- Alleinstehende oder auf Labortische montierbare Grundplatten
- Zur Verwendung mit 0,75" **Edelstahlstangen**
- **Halterung mit Zahnstange zur Fokussierung** und **Zubehör** ebenfalls erhältlich

Grundplatten für Bildgebungssysteme wurden entwickelt, um Bildgebungssysteme mit unseren 16 TPI-Montagestangen mit 19,05 mm (0,75") Durchmesser zu konstruieren. Die große Grundplatte und die kleine Grundplatte besitzen Sorbothan-Füße, um unerwünschte Schwingungen zu minimieren. Die runde Grundplatte ist besonders schwer, was zusätzliche Stabilität gewährleistet. Der Montageplattenadapter verfügt über Schlitze, die die Montage an **Labortische und Lochplatten** ermöglichen. Grundplatten für Bildgebungssysteme sind für eine Vielzahl von Systemmontage- und Konstruktionsanforderungen erhältlich.

Technische Informationen

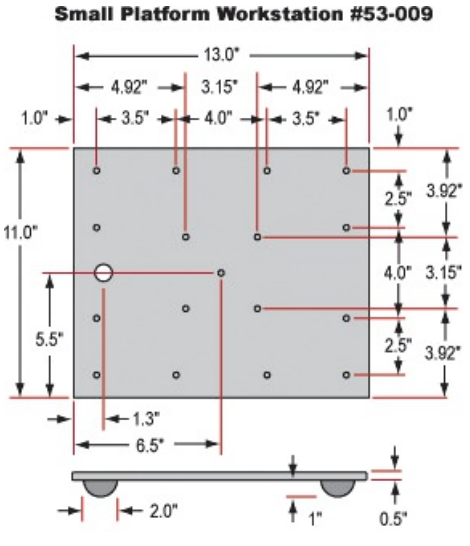

;